平成19年度 第43回
東北高等学校バレーボール選手権大会兼NHK杯大会試合結果

大会名　平成19年度 第43回 東北高等学校バレーボール選手権大会兼NHK杯大会

期　日　平成19年6月22日（金）～24日（日）
22日　開会式のみ（試合なし）
23日　男女1・2回戦
24日　男女準決勝　男女決勝

大会会場　大館市樹海体育館　A・Bコート（23日　女子のみ　　24日　男女とも）
大館市田代体育館　C・Dコート（23日　男子のみ）
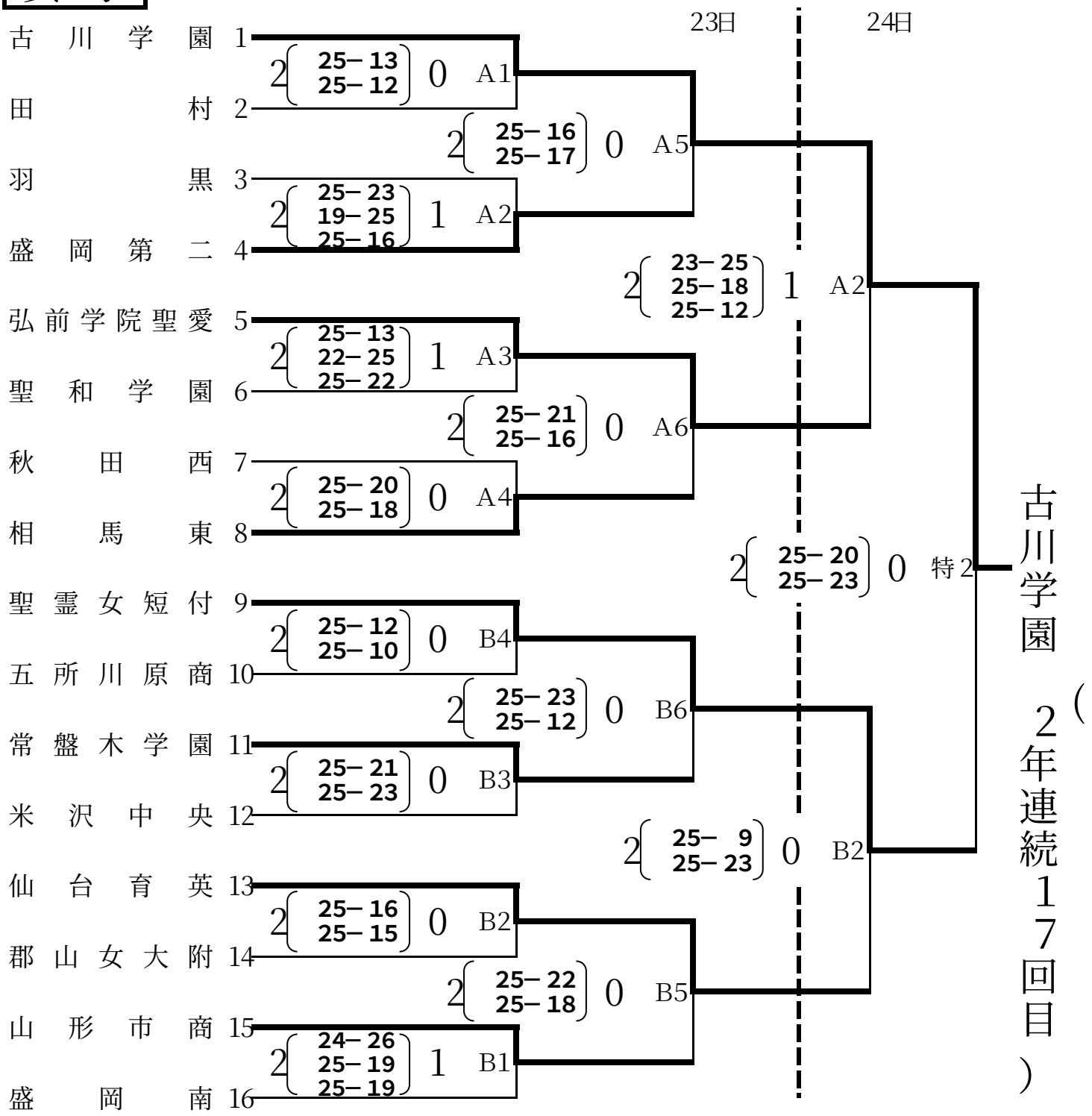
女子