平成19年度　第43回
東北高等学校バレーボール選手権大会兼NHK杯大会試合結果

大 会 名　　平成19年度　第43回　東北高等学校バレーボール選手権大会兼NHK杯大会

期　　日　　平成19年6月22日（金）～24日（日）
　　22日　　開会式のみ　（試合なし）
　　23日　　男女1・2回戦
　　24日　　男女準決勝　　男女決勝

大会会場　　大館市樹海体育館　A・Bコート（23日　女子のみ　　24日　男女とも）
　　大館市田代体育館　C・Dコート（23日　男子のみ）
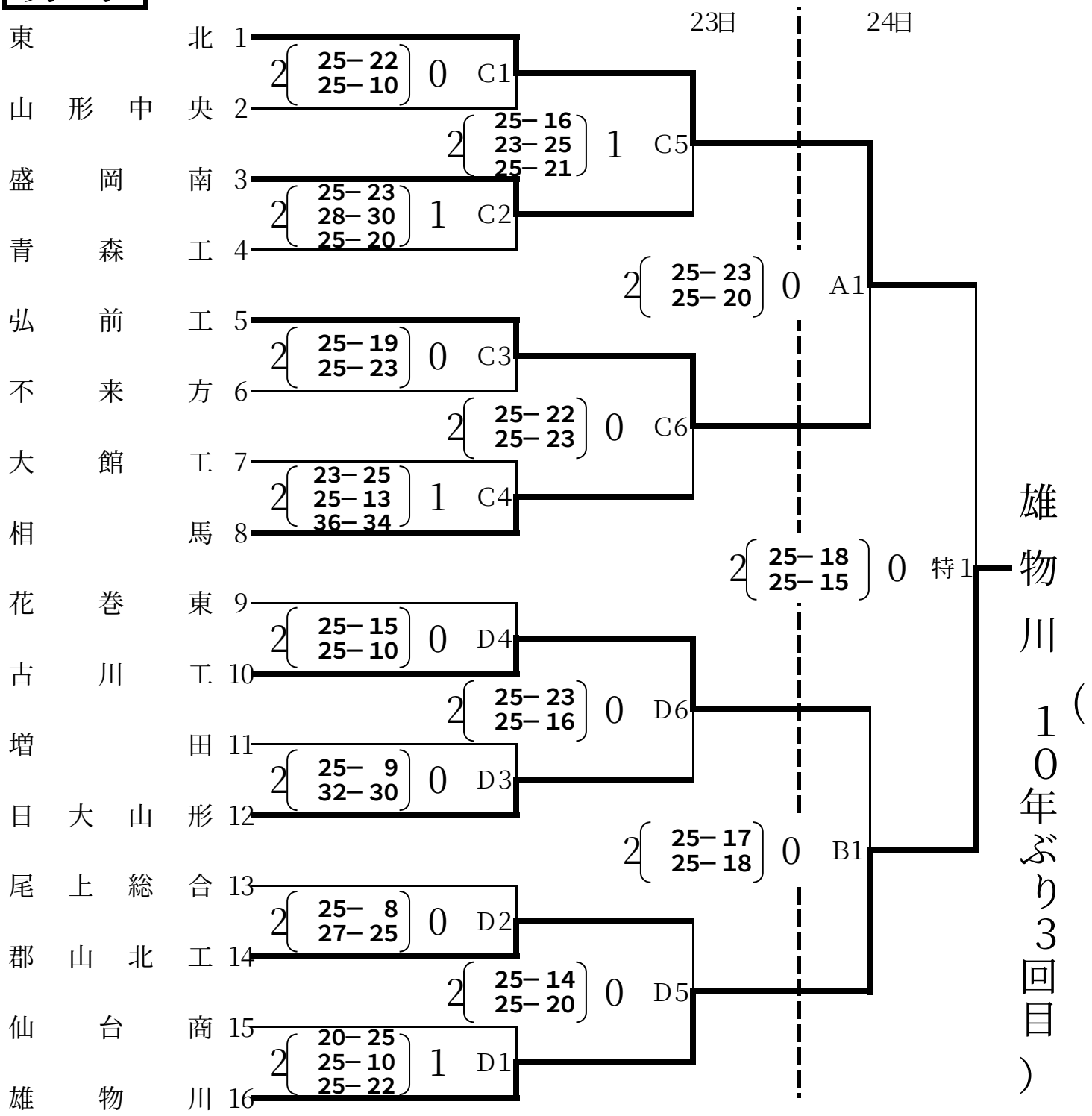
男　子